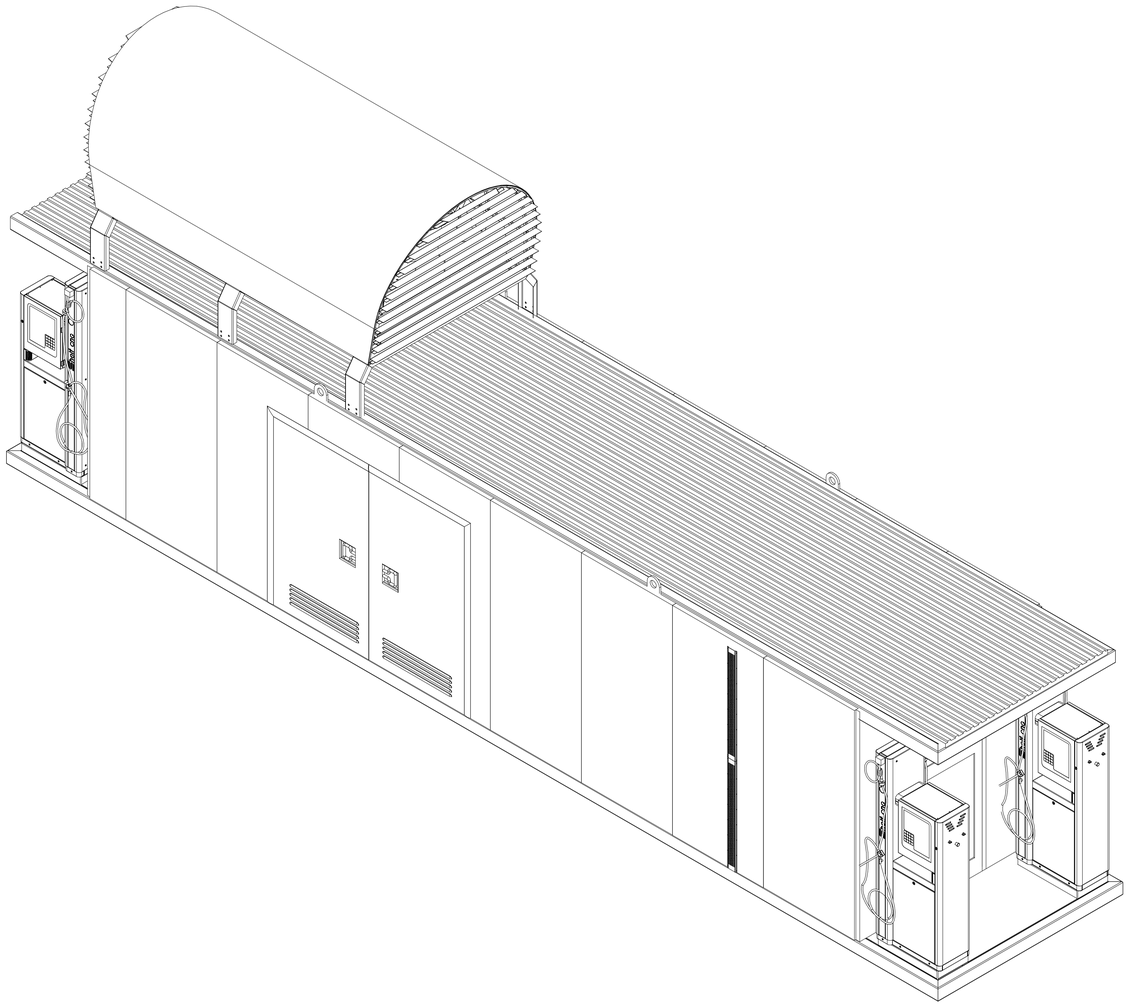

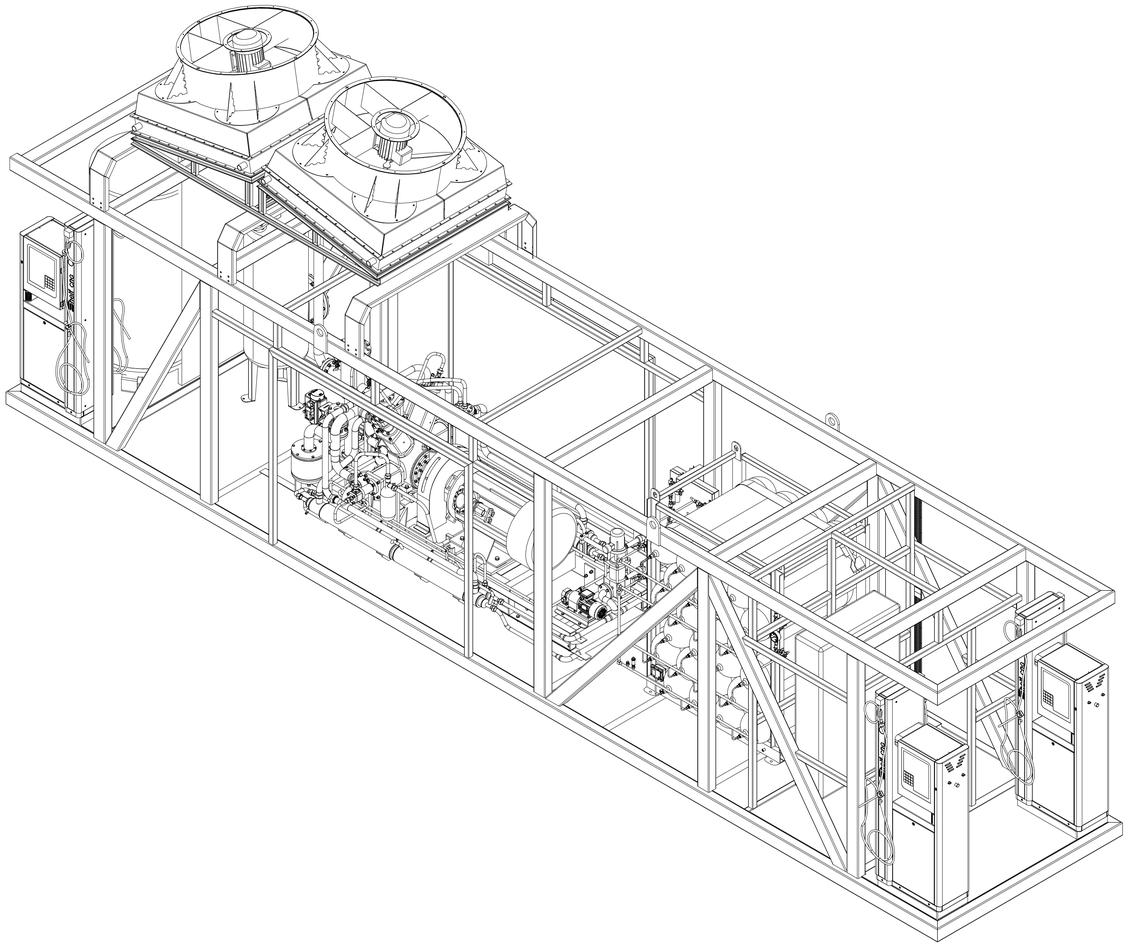

Компрессорная установка
Shelf 4,/0,3 ÷ 0,6–25/570 ÷ 1000/200/985
Технические характеристики:

1. Компрессорная установка предназначена для компримирования природного газа по ГОСТ 27577.
2. Тип компрессора: поршневой, W-образный, крейцкопфный.
3. Рабочие параметры компрессорной установки:
1) Давление всасывания: 0,3–0,6 МПа.
2) Давление конечное: 25 МПа.
3) Объемная производительность компрессорной установки, приведенная к стандартным условиям: 570–1000 м^3/ч.
4) Охлаждение масла: жидкостное.
5) Охлаждение сжимаемого газа: жидкостное.
6) Номинальная мощность привода компрессора не более 200 кВт.
7) Номинальная частота вращения вала не более 985 об/мин.
8) Давление масла в системе смазки избыточное 0,2–0,4 МПа.

Осушитель адсорбционный
Shelf Dry 600 DN80 PN16
Технические характеристики:

1. Рабочее давление, МПа	1,56
2. Расчетное давление, МПа	1,56
3. Давление гидроиспытаний, МПа	2,05
4. Внешний диаметр, мм	600
5. Вместимость, м^3	0,42
6. Рабочая температура, °С	от –45 до +50
7. Рабочая среда – природный газ по ГОСТ 5542.	

Фильтр тонкой очистки
Shelf Clean 200 DN80 PN16
Технические характеристики:

1. Рабочее давление, МПа	1,56
2. Расчетное давление, МПа	1,56
3. Давление гидроиспытаний, МПа	2,05
4. Внешний диаметр, мм	219
5. Вместимость, м^3	0,02
6. Рабочая температура, °С	от –45 до +50
7. Рабочая среда – природный газ по ГОСТ 5542.	

Газосборник
"Shelf ГВ–2–1,56–2"
Технические характеристики:

1. Рабочее давление, МПа	1,56
2. Расчетное давление, МПа	1,56
3. Давление гидроиспытаний, МПа	2,05
4. Внешний диаметр, мм	1000
5. Вместимость, м^3	2
6. Рабочая температура, °С	от –40 до +50
7. Рабочая среда – природный газ по ГОСТ 5542.	

Блок аккумуляторов газа
Shelf 24.100.2.24,5
Технические характеристики:

1. Рабочее давление – 24,5 МПа.
2. Рабочий диапазон температур – от –45°С до +50°С.
3. Рабочая среда – компримированный природный газ по ГОСТ 27577.
4. Общий объем компенсатора – 2400 л.
5. Объем по линиям:
– линия высокого давления – 400 л;
– линия низкого давления – 2000 л.

Поз.	Наименование	Кол.
1	Компрессорная установка Shelf 4,/0,3 ÷ 0,6–25/570÷ 1000/200/985	1
2	Осушитель адсорбционный Shelf Dry 600 DN80 PN16	1
3	Газосборник Shelf ГВ–2–1,56–2	1
4	Блок аккумуляторов газа Shelf 24.100.2.24,5	1
5	Панель приоритетов Shelf 2L	1
6	Шкаф управления "Shelf 200/380"	1
7	Аппарат воздушного охлаждения	2
8	Фильтр тонкой очистки Shelf Clean 200 DN80 PN16	1
9	Колонка для отпуска сжатого природного газа	4

1. *Размеры для справок.
2. Элементы трубной обвязки условно не показаны.

М1000/6.24.2.600.1.2L.ГВ2.CNG2.АВО СБ

Изм./Лист	№докум.	Подп.	Дата
Разраб.	Еврсков		
Пров.			
Т.контр.			
Н.контр.			
Утв.			

Модульная АГНКС
Shelf 4,/0,3 ÷ 0,6–25/570 ÷ 1000/200/985 Ex
Сборочный чертеж

Лит.	Масса	Масштаб
	20000	1:20
Лист 1	Листов 2	

ООО "НПК НИКА"

Копировал
Формат А0

Перв. примен.
Справ. №
Подп. и дата
Инв. № дубл.
Взам. инв. №
Подп. и дата
Инв. № подл.

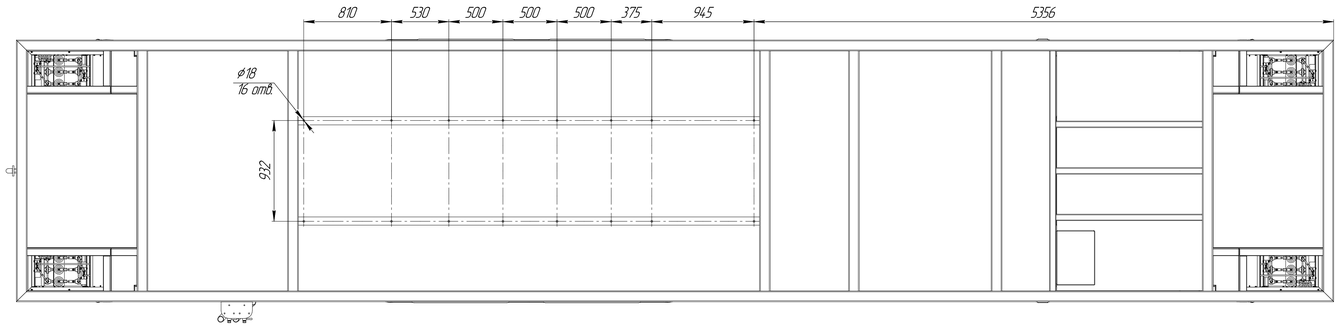

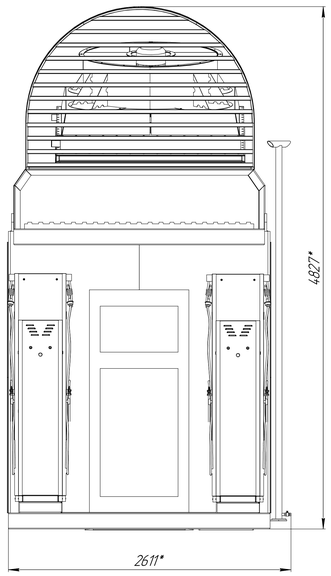

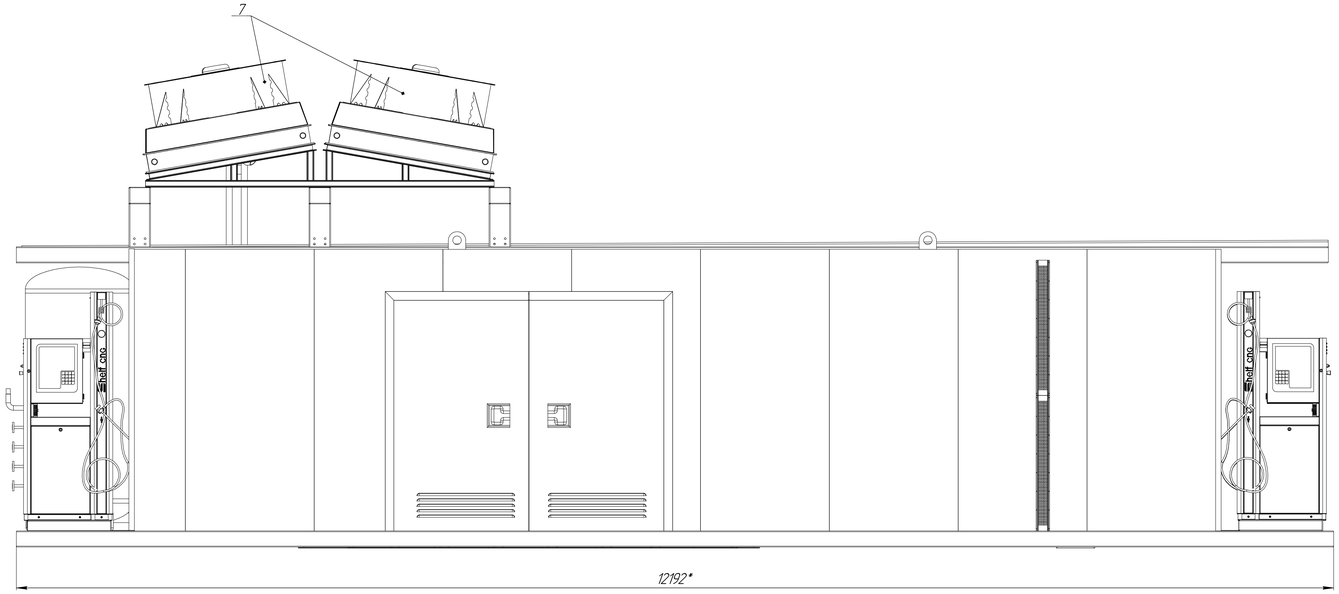

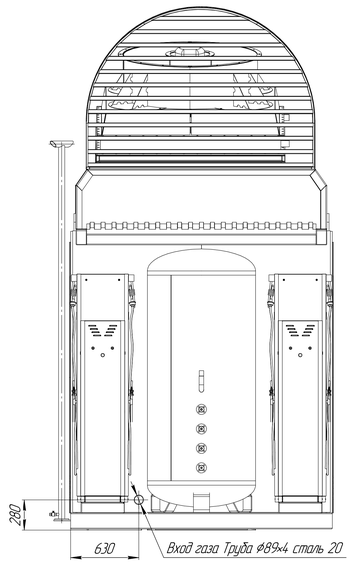

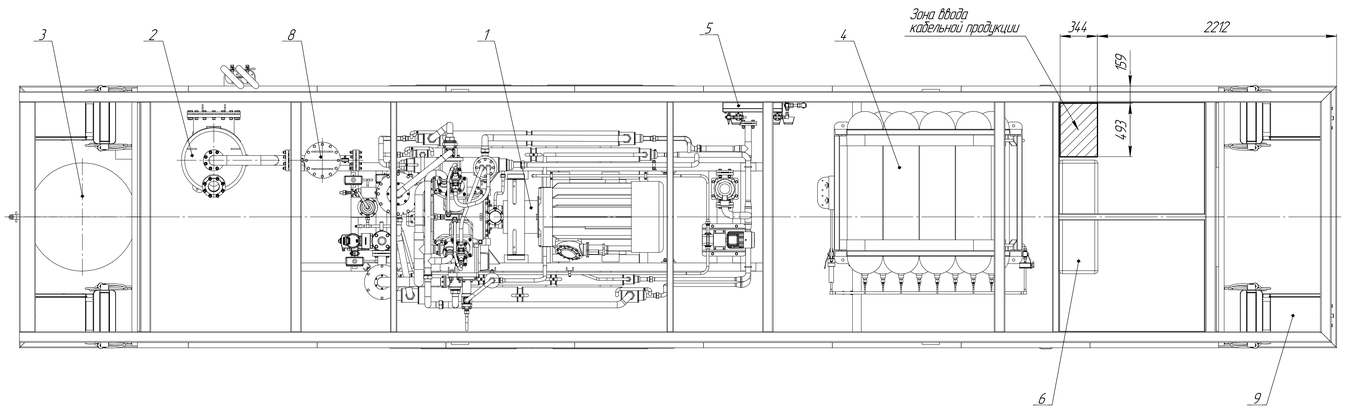

Инв.№ подл.	Подп. и дата	Взам. инв.№	Инв.№ дубл.	Подп. и дата				

						М1000/6.24.2600.12.ГБ2.CNG2.АВО СБ	Лист 2
Изм.	Лист	№ докум.	Подп.	Дата			

Копировал Формат А0